INFORMAÇÕES TÉCNICAS

- Lado 80x53mm
- Regulagem vertical + 10mm
- Base Preta
- Utilize parafuso Ø4mm
- Alumínio canelado
- Acabamento da flange cromado
- Al — Componente em alumínio
- ABS — Componente em ABS
- ZAMAK — Componente em Zamak

INSTRUÇÕES DE MONTAGEM

- Animação de montagem disponível no site

MEDIDAS DE INSTALAÇÃO

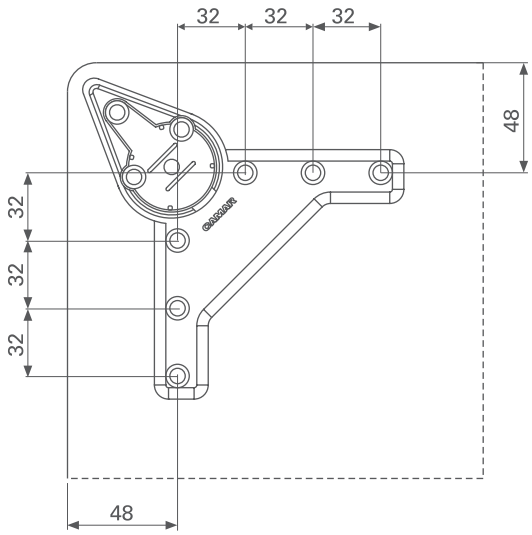

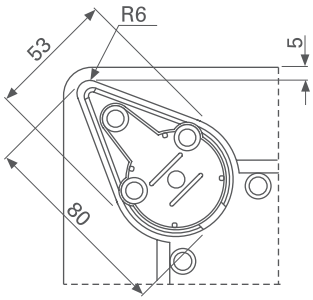

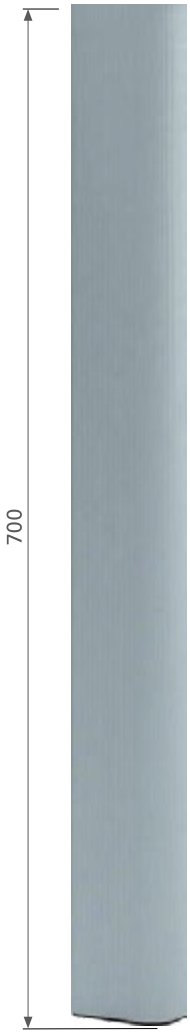

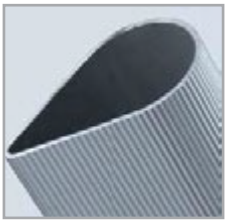

Canelado

A flange é fixada diretamente no tampo, utilizando parafusos.

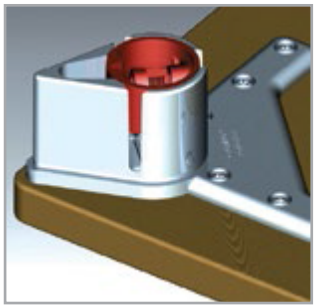

CÓDIGO	DESCRIÇÃO
83090010002	Perna Goccia em alumínio canelado com lado 80x53mm, altura 700mm e regulagem 10mm